SMP100 | Servo

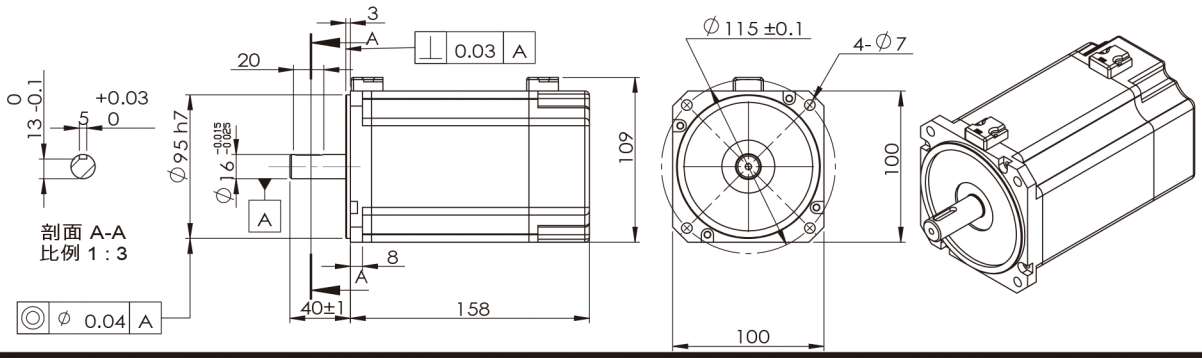

Motor Data

	电机型号	Motor model		SMP10048	SMP10072		
1	额定电压	Nominal voltage	VT	48	72		VDC
2	空载转速	No load speed	Wnl	2500	3750		rpm
3	空载电流	No load current	InI	<1.5	<2		A
4	额定转速	Nominal speed	Wc	2300	3450		rpm
5	额定转矩	Nominal torque	Tc	2.5	2.5		Nm
6	最大转矩	Maximum torque	TP	15	15		Nm
7	额定电流	Nominal current	Ic	15	15		A
8	最大电流	Maximum current	IP	90	90		A
9	额定功率	Nominal power	PR	600	900		watts
10	最大功率	Maximum power	Pmax	1817	2716		watts
11	线间电阻	Terminal resistance	Rt	0.24	0.24		Ω
12	线圈电感	Terminal inductance	L	48.5	48.5		μH
13	转矩常数	Torque constant	Kt	0.183	0.183		Nm /A
14	齿槽效应	Cogging	Tc Th	0	0		mNm
15	转子惯量	Rotor inertia	J	33.5			Kg*cm^2
16	最高绕组温度	Max. winding temperature	Temp	120			°C
17	极对数	Number of pole pairs	p	4			
18	重量	Weight	Wt	4.2			kg
19	电机绝缘等级	Motor insulation class		class B			
20	防护等级	Protection class		IP64			
21	使用环境	Ambient tempertature		-20~+40°C			
22	编码器可选	Encoder options		incremental (2500PPR) \ Absolute (17\33 bit)			
23	接线定义	Teminal definitions	U: 绿 V: 黑 W: 红				
24	编码器接线定义	Encoder Teminal definitions	A+:蓝 A-:蓝黑 B+:绿 B-:绿黑 Z+:黄 Z-:黄黑 U+:棕 U-:棕黑 V+:灰 V-:灰黑 W+:白 W-:白黑 +5V :红 GND:黑				

Graph
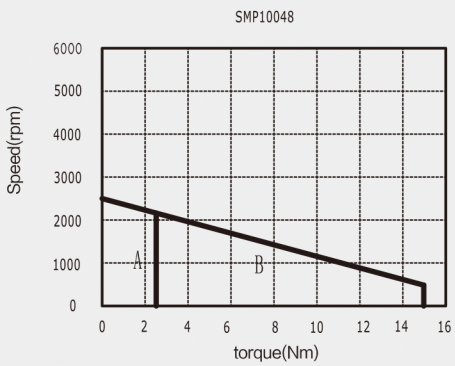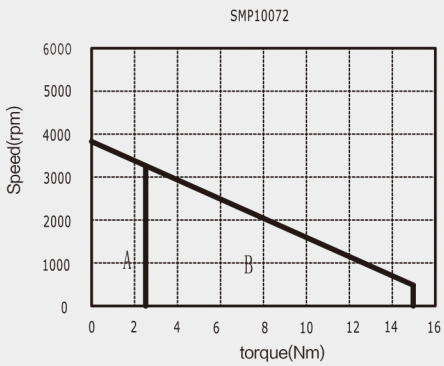
A: Continuous Working Area
B: Repeatedly Working Area